PROFIL LINII RECYRKULACJI OSADU I

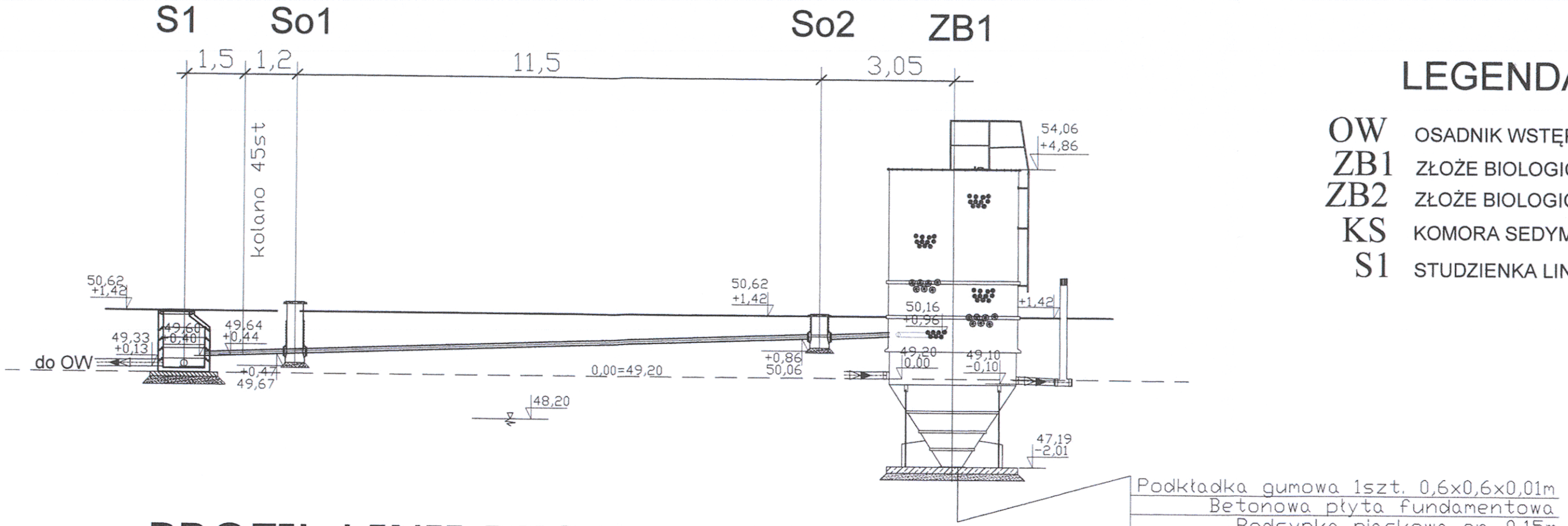

LEGENDA

OW	OSADNIK WSTĘPNY V=36m3
ZB1	ZŁOŻE BIOLOGICZNE 1 ST V=25,2m3
ZB2	ZŁOŻE BIOLOGICZNE 2 ST V=21,6m3
KS	KOMORA SEDYMENTACYJNA Ø 2900
S1	STUDZIENKA LINII ŚCIEKOWEJ (Ø1000 BETON)

Uzgodniono na podst. Ustawy z dnia 14.03.1985r. o Państwowej Inspekcji Sanitarnej (Dz. U. z 2017r. poz. 1261)
1. bez uwag
2. pod warunkiem wprowadzenia uwag zawartych w opinii sanitarnej z dnia 16.03.2018
Nr PS.2115.402.2.2018
Koszalin, dnia 16.03.2018
p.o. PAŃSTWOWY POWIATOWY INSPEKTOR SANITARNY w Koszalinie
lek. med. Elżbieta Kalińska-Gruchała specjalista chorób zakaźnych

PROFIL LINII RECYRKULACJI OSADU II

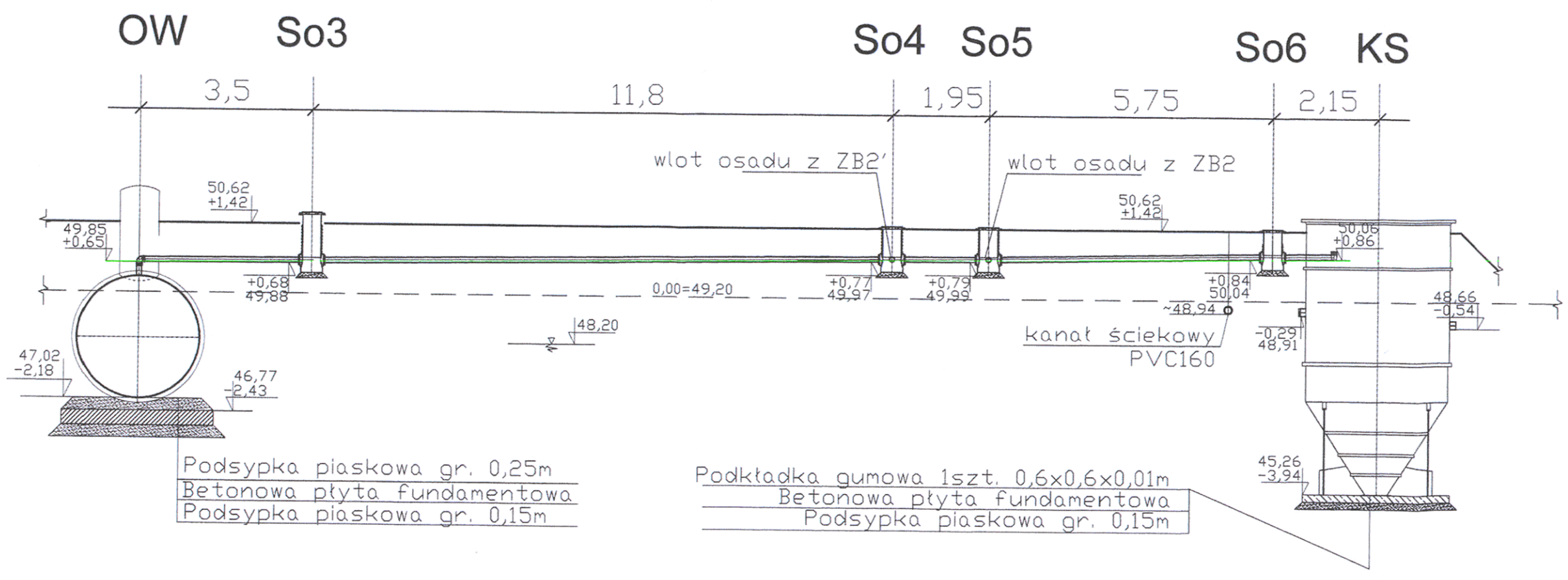

0,00 = +49,20

TEREN ISTNIEJĄCY

TEREN PROJEKTOWANY

USTATBILIZOWANY POZIOM WODY GRUNTOWEJ

KANALIZACJA TECHNOLOGICZNA - Ø110PVC - osady ściekowe

NAZWA ZAMÓWIENIA:	BUDOWA LOKALNEJ OCZYSZCZALNI ŚCIEKÓW W M. ZEGRZE POMORSKIE GM. ŚWIESZYNO
INWESTOR	GMINA ŚWIESZYNO ŚWIESZYNO 71, 76-024 ŚWIESZYNO
TREŚĆ RYSUNKU	PROFIL LINII RECYRKULACJI OSADU
STADIUM	P.B
PROJEKTOWAŁ	inż. Janusz Witanowski
NR UPRAWNIEŃ	A/PNB/8300/131/80 w specjalności instalacyjnej w zakresie sieci, instalacji i urządzeń cieplnych, wentylacyjnych, gazowych, wodociągowych i kanalizacyjnych
SPRAWDZIŁ	mgr inż. Dariusz Budzisz
NR UPRAWNIEŃ	ZAP/0141/PWOS/05 w specjalności instalacyjnej w zakresie sieci, instalacji i urządzeń: wodociągowych i kanalizacyjnych, cieplnych, wentylacyjnych i gazowych
DATA	02.20
ADRES:	
SKALA	
NR RYSUNKU	