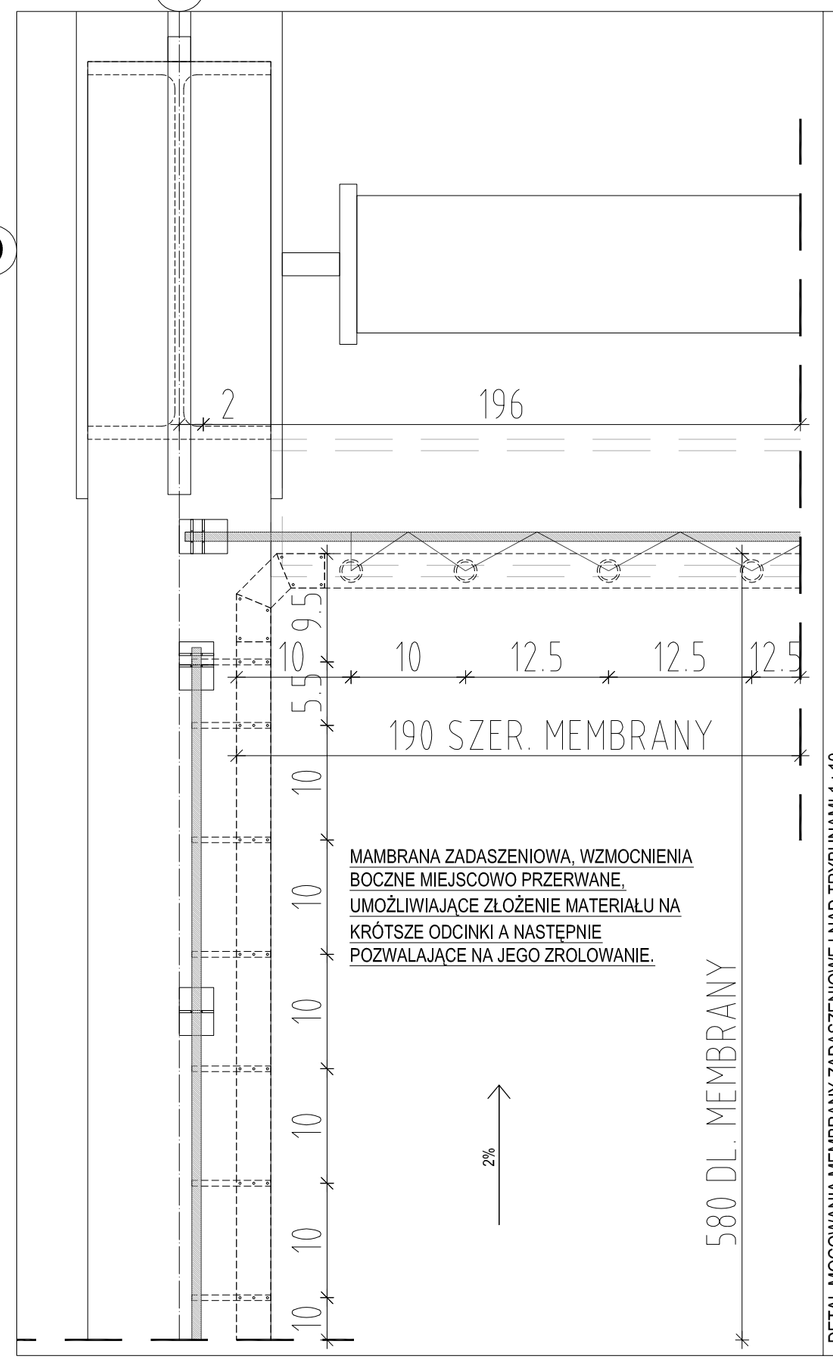

DETAL MOCOWANIA MEMBRANY ZADASZENIOWEJ NAD TRYBUNAMI 1 : 10
RZUT SZCZEGÓŁOWY, RZUT MEMBRANY

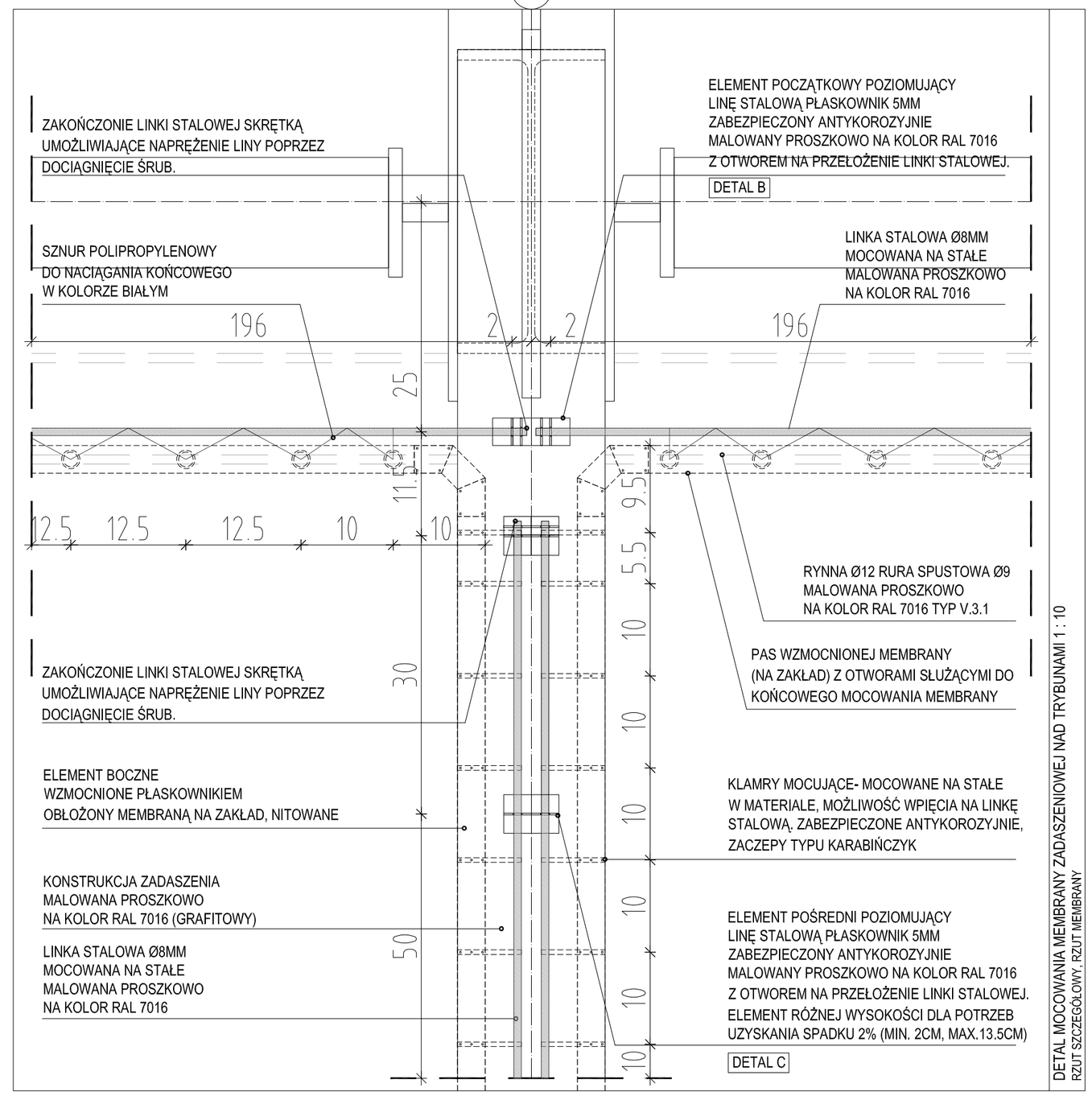

DETAL MOCOWANIA MEMBRANY ZADASZENIOWEJ NAD TRYBUNAMI 1 : 10
RZUT SZCZEGÓŁOWY, RZUT MEMBRANY

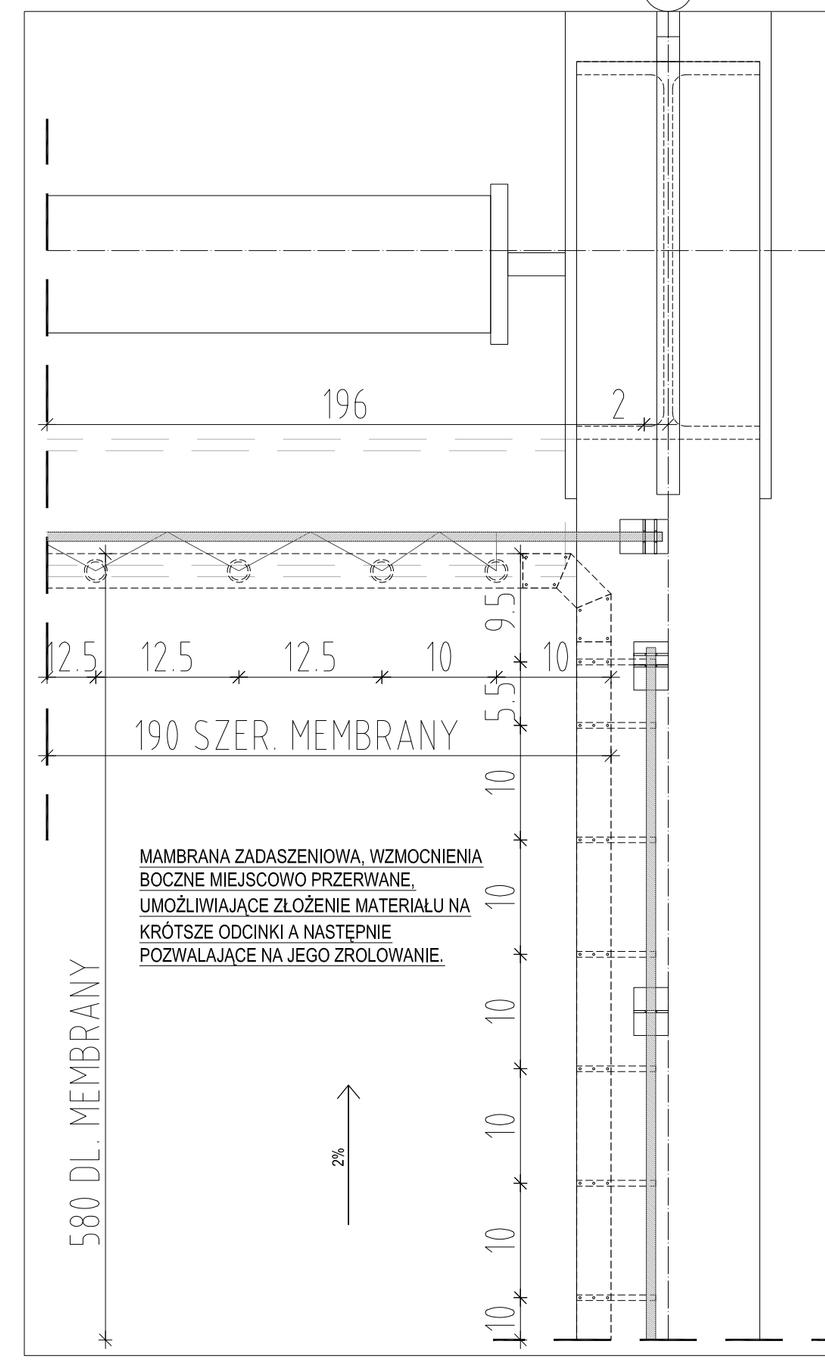

DETAL MOCOWANIA MEMBRANY ZADASZENIOWEJ NAD TRYBUNAMI 1 : 10
RZUT SZCZEGÓŁOWY, RZUT MEMBRANY

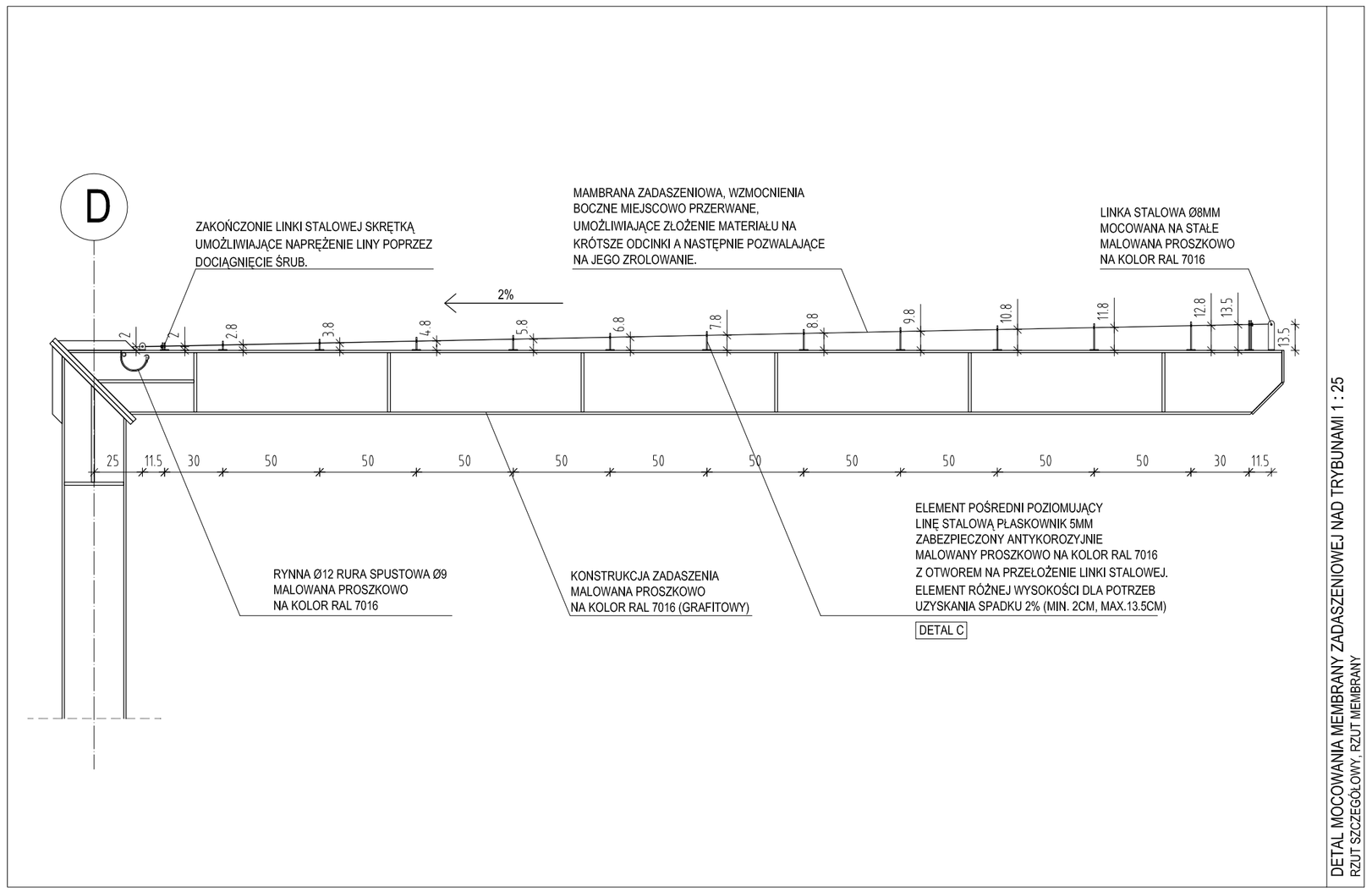

DETAL MOCOWANIA MEMBRANY ZADASZENIOWEJ NAD TRYBUNAMI 1 : 25
RZUT SZCZEGÓŁOWY, RZUT MEMBRANY

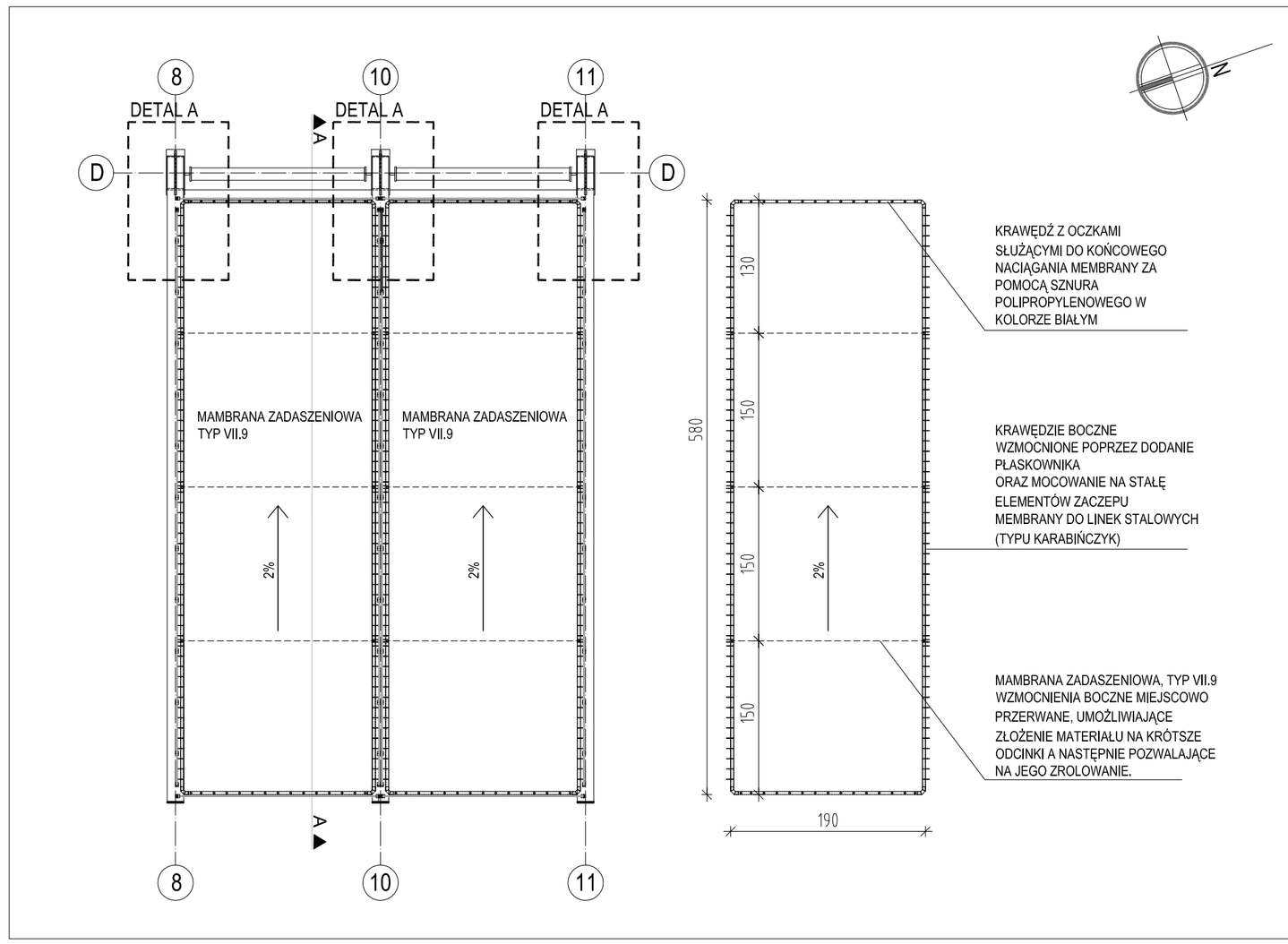

DETAL MOCOWANIA MEMBRANY ZADASZENIOWEJ NAD TRYBUNAMI 1 : 50
RZUT SZCZEGÓŁOWY, RZUT MEMBRANY

UWAGI OGÓLNE:

1. WYMIARY PODANO W CENTYMETRACH:
2. POZIOMY PODANO W METRACH
3. WSZYSTKIE WYMIARY SPRAWDZIĆ NA BUDOWIE:
4. RYSUNKI BRANŻY ARCHITEKTONICZNEJ POWINNY BYĆ CZYTANE RÓWNOCZEŚNIE Z ODPOWIEDNIM RYSUNKIEM POZOSTAŁYCH BRANŻ;
5. ELEMENTY KONSTRUKCYJNE WYKONAĆ WG PROJEKTU KONSTRUKCJI:
6. W PRZYPADKU ROZBIEŻNOŚCI PROJEKTÓW BRANŻOWYCH Z PROJEKTEM ARCHITEKTONICZNYM NALEŻY SKONSULTOWAĆ SIĘ Z ARCHITEKTEM;
7. WYKONAWCA MOŻE STOSOWAĆ WYROBY ZAMIENNE POD WARUNKIEM, ŻE SĄ RÓWNOWAŻNE TECHNICZNIE. SPEŁNIAJĄ WYMAGANIA ODPOWIEDNICH NORM I PRZEPISÓW. ZAŁOŻONE PRZEZ PROJEKTANTA PARAMETRY PROJEKTOWE PO AKCEPTACJI ZAMAWIAJĄCEGO I ARCHITEKTA.
8. PO AKTUALIZACJI DOKUMENTACJI RYSUNKI Z WCZEŚNIEJSZYM INDEKSEM TRACĄ WAŻNOŚĆ:
9. RZĘDNE TERENOWE SPRAWDZIĆ Z DOKUMENTACJĄ BRANŻY DROGOWEJ ORAZ BRANŻY SANITARNEJ
10. OPIS UŻYTYCH MATERIAŁÓW ZAMIESZCZONO W SUPLEMENCIE DO DOKUMENTACJI PROJEKTOWEJ- DOKUMENT 16006_1.

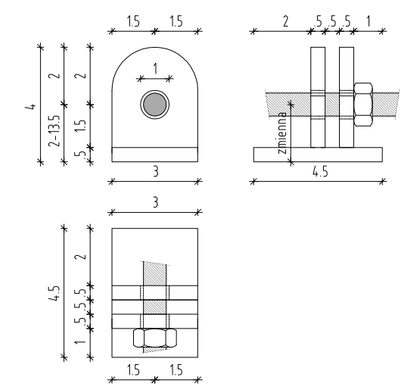

DETAL MOCOWANIA MEMBRANY ZADASZENIOWEJ NAD PERGOLĄ 1 : 2

DETAL B- ZACZEP PCZĄTKOWY DLA LINEK STALOWYCH POZIOMUJĄCY ORAZ NADAJĄCY SPADEK MEMBRANIE

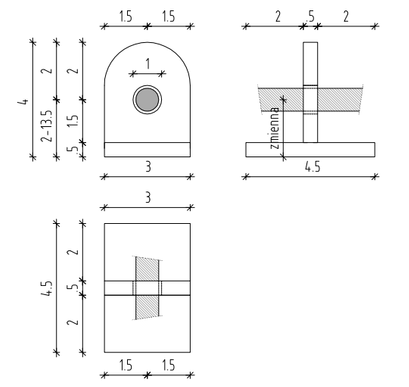

DETAL MOCOWANIA MEMBRANY ZADASZENIOWEJ NAD PERGOLĄ 1 : 2

DETAL C- ZACZEP POŚREDNI DLA LINEK STALOWYCH POZIOMUJĄCY ORAZ NADAJĄCY SPADEK MEMBRANIE

UWAGI SZCZEGÓŁOWE:

ROZWIĄZANIA DOT. MONTAŻU MEMBRANY ZADASZENIOWEJ NALEŻY SKONSULTOWAĆ Z WYBRANYM DOSTAWCĄ MATERIAŁU W CELU WERYFIKACJI ORAZ DOPASOWANIA KONSTRUKCJI W OPARCIU O PRZYJĘTĄ MEMBRANĘ ZADASZENIOWĄ, ROZWIĄZANIA W OPRACOWANIU BRANŻY ARCHITEKTURY ORAZ KONSTRUKCJI MAJĄ CHARAKTER POGLĄDOWY. ROZWIĄZANIE PRZYJĘTE PRZEZ WYKONAWCĘ NALEŻY PRZEDSTAWIĆ DO AKCEPTACJI PROJEKTANTOWI BRANŻY ARCHITEKTURY ORAZ KONSTRUKCJI.

REW.	DATA	OPIS	RYS.	SPR.	ZATW.
A	-	-	ELP	MK	MJCH

Projekt	BUDOWA CENTRUM REKREACYJNO- SPORTOWEGO W MIEJSCOWOŚCI STRZEKĘCINO, DZIAŁKA NR 17/3 OBRĘB STRZEKĘCINO
Adres	76-023 STRZEKĘCINO, ckz. nr 13/5, 13/17, 38, 17/1, 17/3, obręb 0074 (STRZEKĘCINO)
Faza	PROJEKT WYKONAWCZY — Data: WRZESIEŃ 2016 — Nr. projektu: 16006

Inwestor
GMINA ŚWIESZYNO
Świeszyno 71
76-024 Świeszyno, powiat koszaliński

GMINA ŚWIESZYNO

ch2 architekci
70 - 454 SZCZECIN
al.Papieża Jana Pawła II 29/7
tel. 091/4245439 fax. 091/4246440
biuro@ch2architekci.pl

NAZWA RYSUNKU

DETAL MOCOWANIA MEMBRANY ZADASZENIOWEJ NAD TRYBUNAMI TYP VII.9

Główny projektant:	Opracował:	Sprawdzał/a:
arch. Marianna Jagielska-Chruszcz 54/Szi/2000	arch. Tomasz Małachowicz	arch. Michał Kołodziejczyk 10 / ZPOIA / 2002

Branża	Format	Skala	Nr rysunku	Rewizja
ARCHITEKTURA	450X700	1:50, 1:25, 1:10,1:2	A.6.1	-